HEYNAU
GearsProductionService

客制化齿轮解决方案 —— 高端机床上的应用

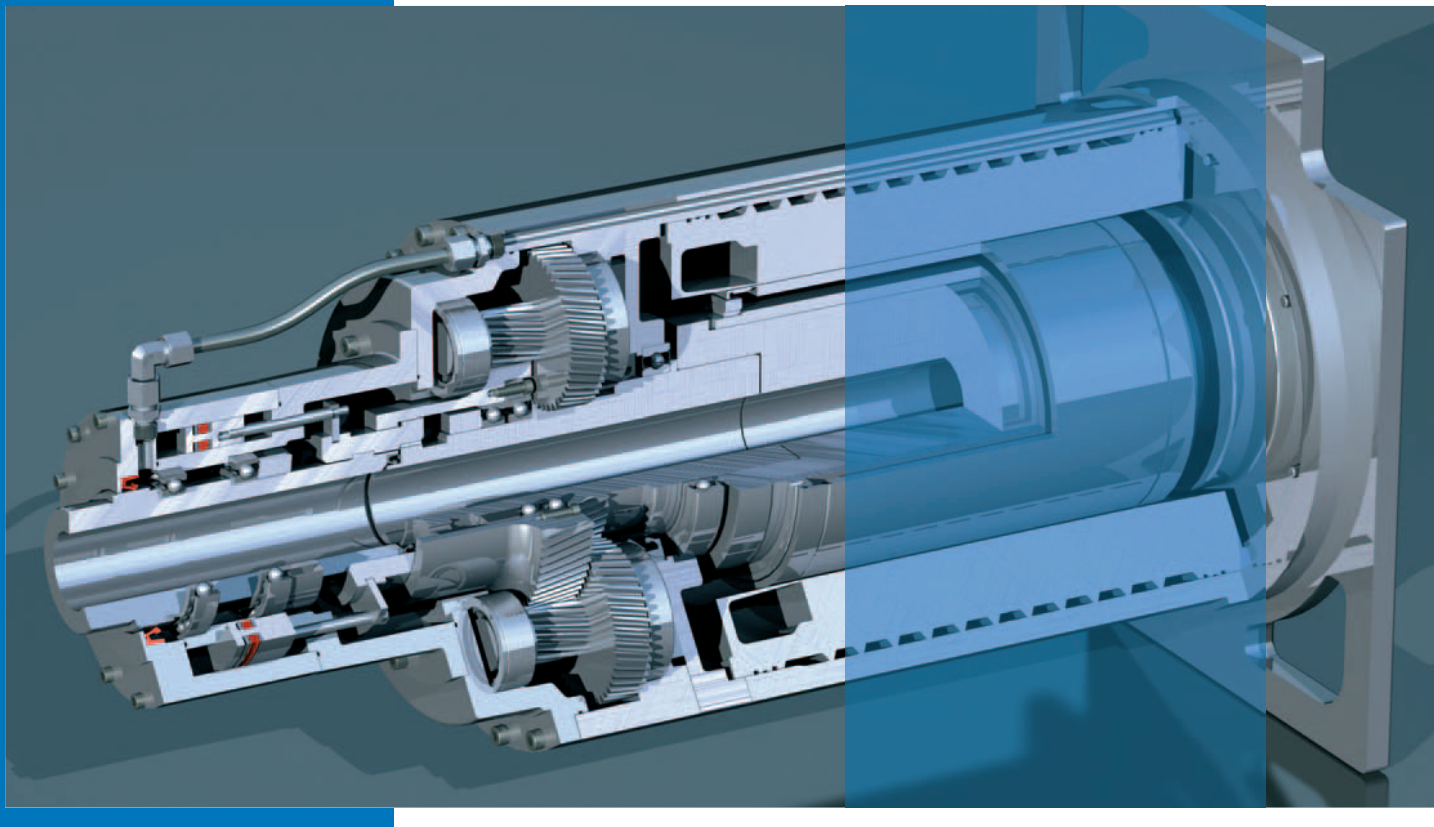

专项解决方案
高精度
系统集成化
可小批量订制客制化齿轮箱
德国研发和生产

marzahlGroup

适用于机床行业的专项解决方案

传动齿轮箱

ZF 2K 双速齿轮箱与HEYNAU传动齿轮箱的完美结合。（开放式设计/与主轴连接）

>	额定电机功率	=	20-100 kW
>	主轴 扭矩	=	100-12000 Nm
>	主轴转速	=	80-10000 rpm
>	齿轮箱换档速比	=	1:1 and 1:3-5.5
>	齿轮箱传动速比	=	0.7-4.0

更多详细技术参数可依据客户要求

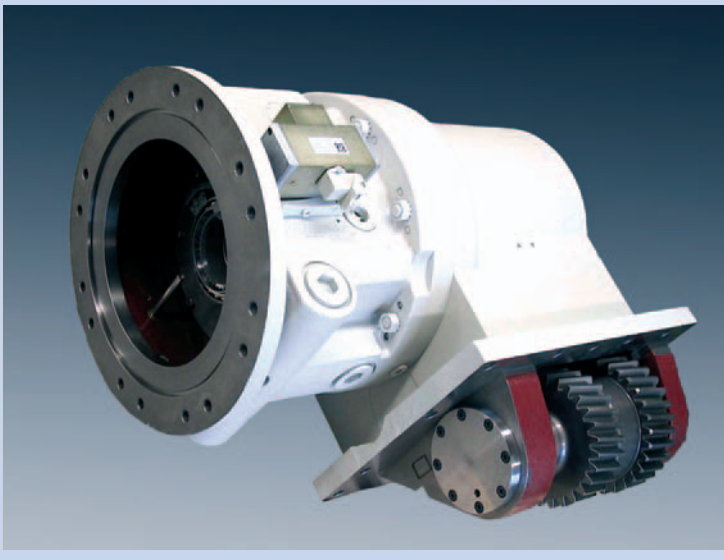

HEYNAU 装有齿轮的电主轴

适用于机床同轴装有齿轮的电主轴

>	额定电机功率	=	30-100 kW
>	主轴 扭矩	=	500-12000 Nm
>	主轴 转速	=	2500-16000 rpm

装有齿轮的主轴涵盖了（即插即用）电机，齿轮箱，电机水冷，转换器，接线盒等。更多详细技术参数可依据客户要求

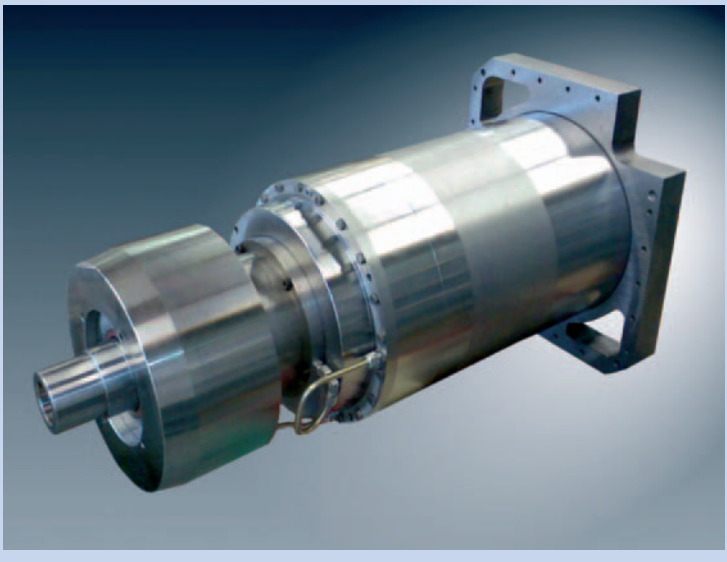

实例：自动化解决方案

机器人手臂

应用于机器人手臂的高精度齿轮箱

- > 重量 18 kg
- > 有效负载可达 30 kg
- > 低背隙
- > 轴速可达 700°/sec.
- > 为了加工介质可以通过，采用了空心轴设计理念 (70 mm)
- > 椭圆外形，最大尺寸 265 mm
- > 最大接合角度从 40° 到 180°

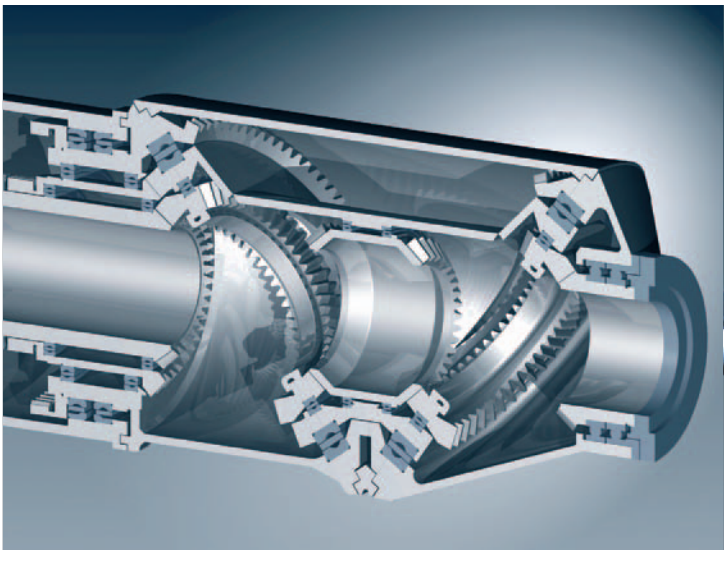

传动齿轮箱

ZF 2K 双速齿轮箱与 HEYNAU传动齿轮箱的完美结合。(开放式设计/与主轴连接)

>	额定电机功率	=	20-100 kW
>	主轴扭矩	=	100-12000 Nm
>	主轴转速	=	80-10000 rpm
>	齿轮箱换档速比	=	1:1 and 1:3-5.5
>	齿轮箱传动速比	=	0.7-4.0

更多详细技术参数可依据客户要求

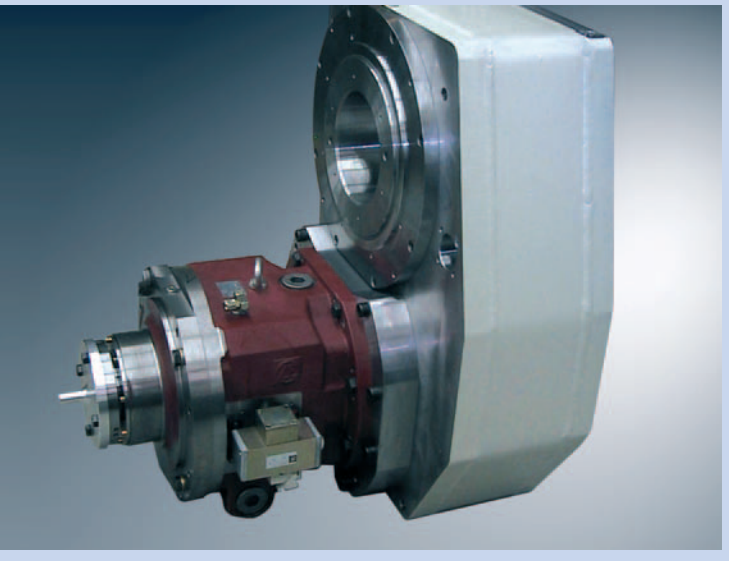

传动齿轮箱

ZF 2K 双速齿轮箱与 HEYNAU 传动齿轮箱的完美结合。(封闭式设计/与主轴连接)

>	额定电机功率	=	20-110 kW
>	主轴扭矩		可达 12000 Nm
>	主轴转速		可达 10000 rpm
>	齿轮箱换档速比	=	1:1 and 1:3-5.5
>	齿轮箱传动速比	=	0.7-5.0

更多详细技术参数可依据客户要求

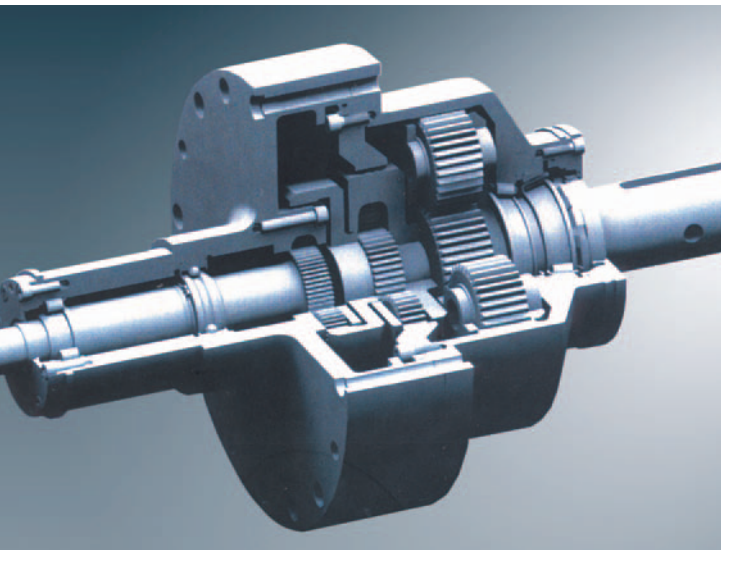

行星式重载齿轮箱

三段式行星齿轮箱带输入轴（左侧），输出轴（右侧）及重载旋转壳体

- 最大输出扭矩（额定值）= 6000 Nm
- 最大壳体旋转速度 = 4000 rpm
- 速比：i=40

marzahlGroup

HEYNAU
GearsProductionService

全球服务网络

Heynau GearsProductionService GmbH
Tuchwalkerstraße 5
D-84034 Landshut

Tel: +49(0)871-7801-0
Fax: +49(0)871-7801-125
Email: info@heynau.de

如需更多资料请联系

a&g automation and gears GmbH
Adenauerstr. 1
D-88094 Oberteuringen

Tel: +49(0)7546-917-847
Mobile: +49(0)1511-734-8098
Fax: +49(0)7546-918-457
Email: info@automation-and-gears.de

台湾总代理：
齐富自动工业股份有限公司
地址: 243台北县泰山乡
新生路162号
电话: +886- (02) 29030939
传真: +886- (02) 29030636
E-mail: chenray@zfgta.com.tw

中国总代理：
上海想来商贸有限公司
地址：上海市徐径工业区崧泽大道
1699号5号楼201702
电话：86-021-59883978
传真：86-021-59883979
E-mail: dtcshanghai@online.sh.cn

www.antriebstechniken.de

marzahlGroup